设备面安装尺寸
Equipment mounting face dimension

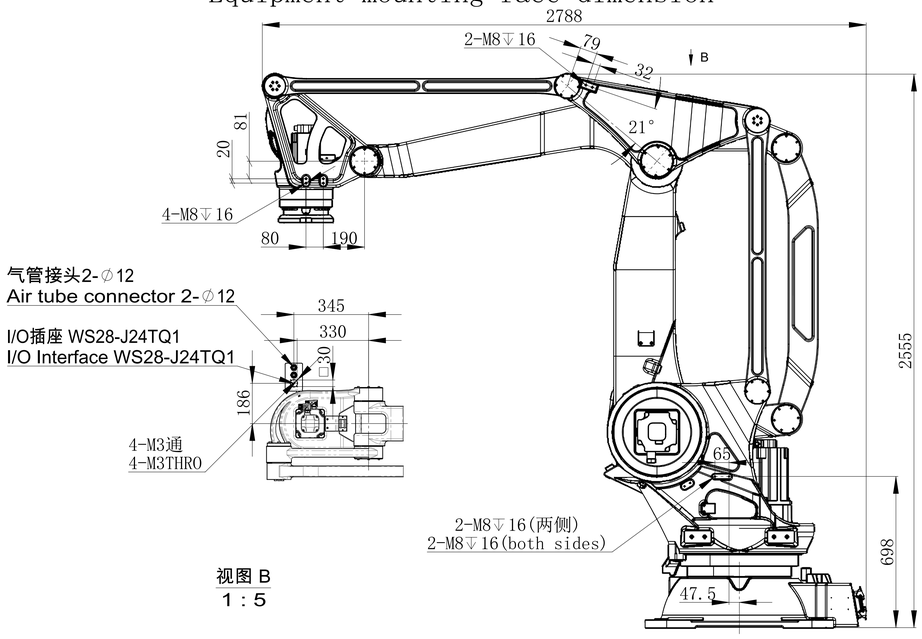

视图 B
1：5

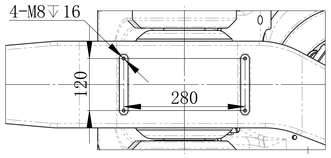

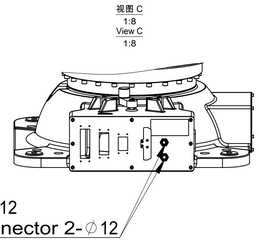

动作范围图
Motion range

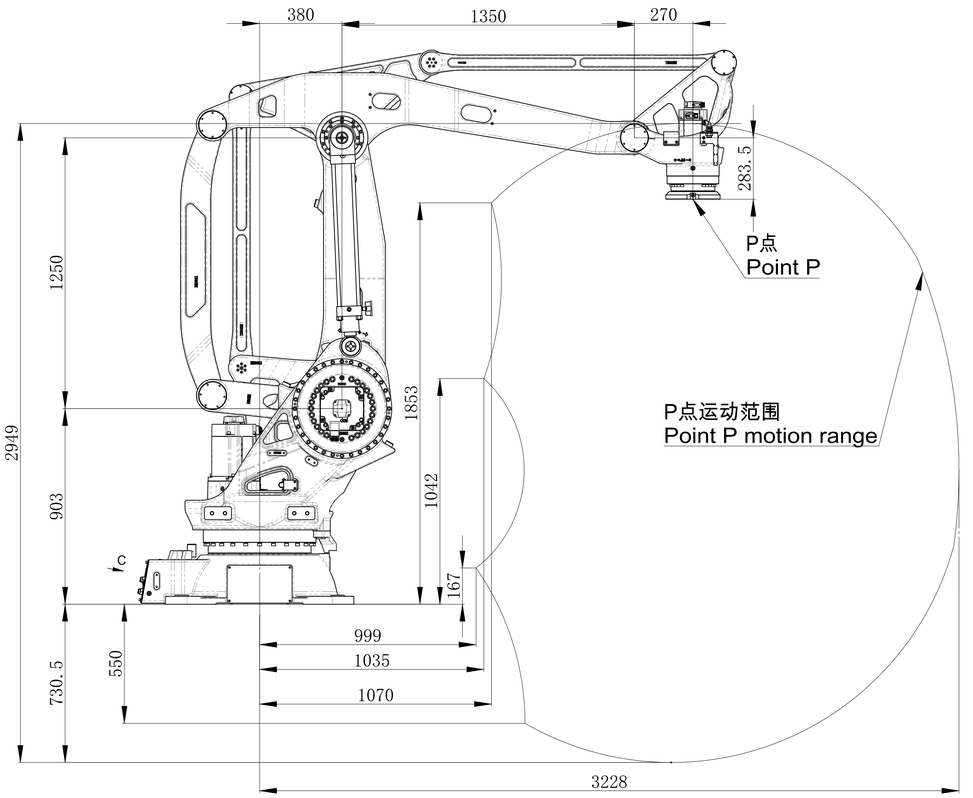

末端法兰安装接口
End flange mounting dimension

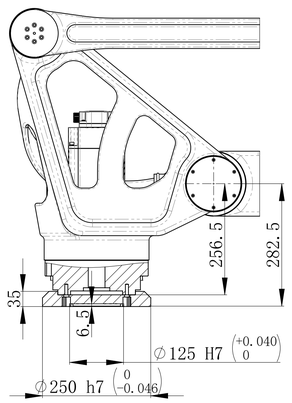

底座安装接口
Robot base mounting dimension

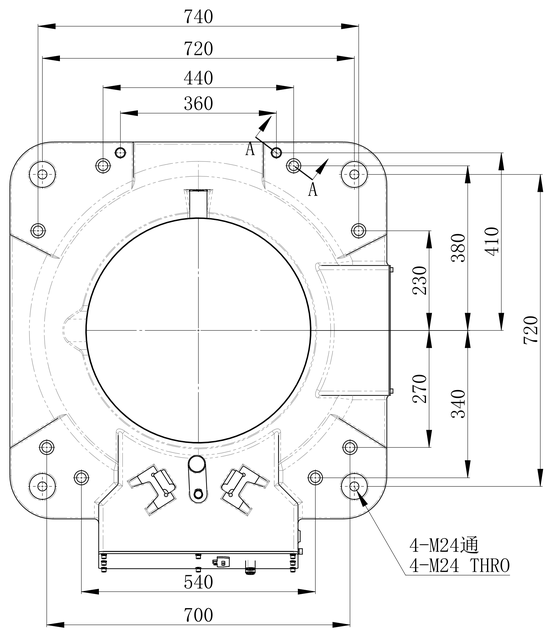

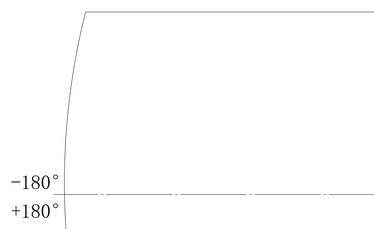

借用件登记
描图
校描
旧底图总号
签字
日期

图幅 SIZE	比例 SCALE	南京埃斯顿机器人工程有限公司 ESTUN Robotics Co.,Ltd
A0	1:10	运动空间包络图 Motion space envelop diagram
共 1 页 第 1 页 SHEET 1 OF 1		ER500-3200-PL-00V0.1